ULM-500シリーズ

超音波レベル計

変換器筐体材質アルミ鋳物、センサ材質SUS316がラインナップに加わりました。

Sonics

超音波工業株式会社

仕　様

◆ 変換器LE500C

構　　造：耐塵防噴流構造(IP65)
材　　質：筐体　　アルミダイキャスト
　　取付板　SPHC(Ni メッキ)
塗 装 色：ライトグレー(RAL7035)
　　(粉体塗装)
精　　度：±0.25%FSまたは±6mmの大きい方(※)
出　　力：DC4 ～ 20mA(絶縁形 負荷抵抗 0 ～ 1kΩ)
表　　示：AC100 ～ 240V, 50/60Hz
　　(許容範囲 AC85 ～ 264V)
　　DC20 ～ 30V(オプション)
消費電力：約 35VA 以下(AC 電源)、12W 以下(DC 電源)
警報接点出力：上限・下限警報, フェイル警報(オプション)
　　Max 8 点(オプション)接点容量 AC250V, 5A, a 接点
使用温湿度：-10 ～ +50℃, 90%RH 以下
質　　量：約 7.6kg
雷 対 策：電源、送受信アレスタ付(端子台接続)
　　電流出力、警報出力アレスタ付(内蔵)

(※) 温湿度分布一定の環境下にて1m基準反射板を測定した場合において

◆ センサLM52S

構　　造：耐塵防浸構造(IP67)
材　　質：主要部SUS316, 振動子部 耐熱PVC(耐蝕樹脂コーティング),
　　ガスケット　ニトリルゴム
使用温湿度：-20～+80℃, 95%RH以下
質　　量：約1.9kg
雷　対　策：端子台部にアレスタ接続

◆ ケーブル(変換器ーセンサ)G2-0658

弱電計装用対形ケーブル
2対×0.5㎜　遮へい付　長さMax.300mまで

構　成

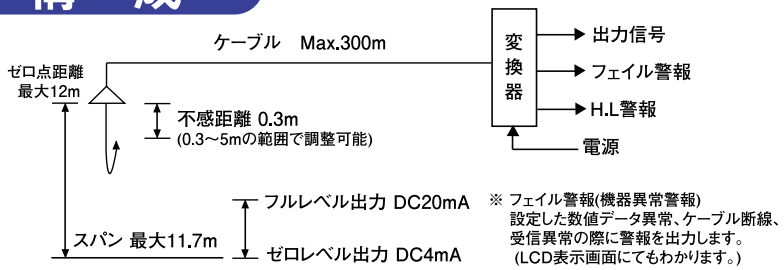

外 形 図

《変換器》LE500C

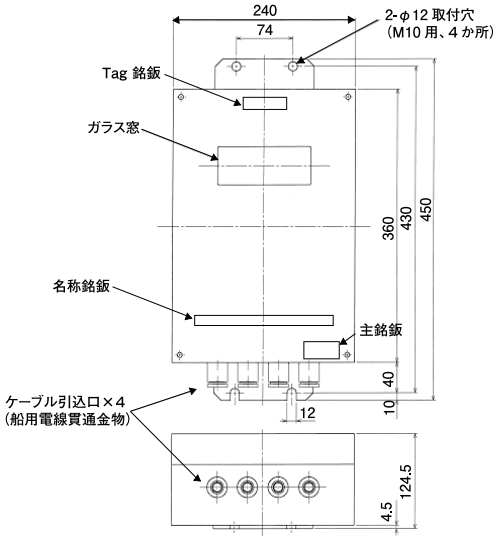

《センサ》LM52S

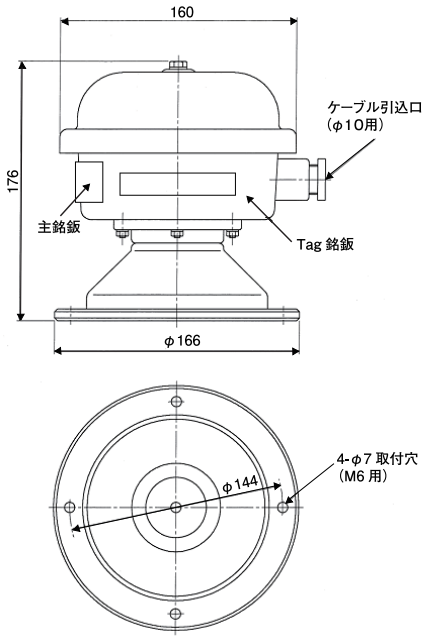

形　式

◆ 変換器型式コード

LE500□□□□□1

- 構　　造　C：現場形(耐塵防噴流アルミ鋳物)
- 電　　源　1：AC100 ～ 240V
  2：DC20 ～ 30V
- 出力電流　1：1点
- 警報出力　0：なし
  1：5点(フェイル警報含め)
  2：8点(フェイル警報含め)
- センサ数　1：1点

◆ センサ型式コード

LM52□□□1

- 構　　造　S：SUS タイプ (SUS316)
- 周 波 数 (測定距離)　1：30kHz (Max 12m)
- 温度センサ　1：標準(内蔵、1kΩ)
  2：下出し(外部下向き、500Ω)
- 規　　格　1：標準

⚠ 注意：ご使用の前に「取扱説明書」をよくお読みのうえ正しくお使いください。

※本カタログに記載の仕様および外観は装置改善のため予告なく変更することがあります。＊カタログと実際の製品は印刷の関係で多少色が異なる場合があります。

https://www.cho-onpa.co.jp 最新情報をお届け致しております。

超音波工業株式会社
ULTRASONIC ENGINEERING CO., LTD.

本社工場　〒190-8522 東京都立川市柏町1-6-1　TEL 042-537-1711　FAX 042-536-8485
大阪支店　〒564-0051 大阪府吹田市豊津町1-31（由武ビル７階）TEL 06-6190-1256　FAX 06-6190-1257
名古屋支店　〒465-0014 愛知県名古屋市名東区上菅1-1115　TEL 052-760-3961　FAX 052-760-3963